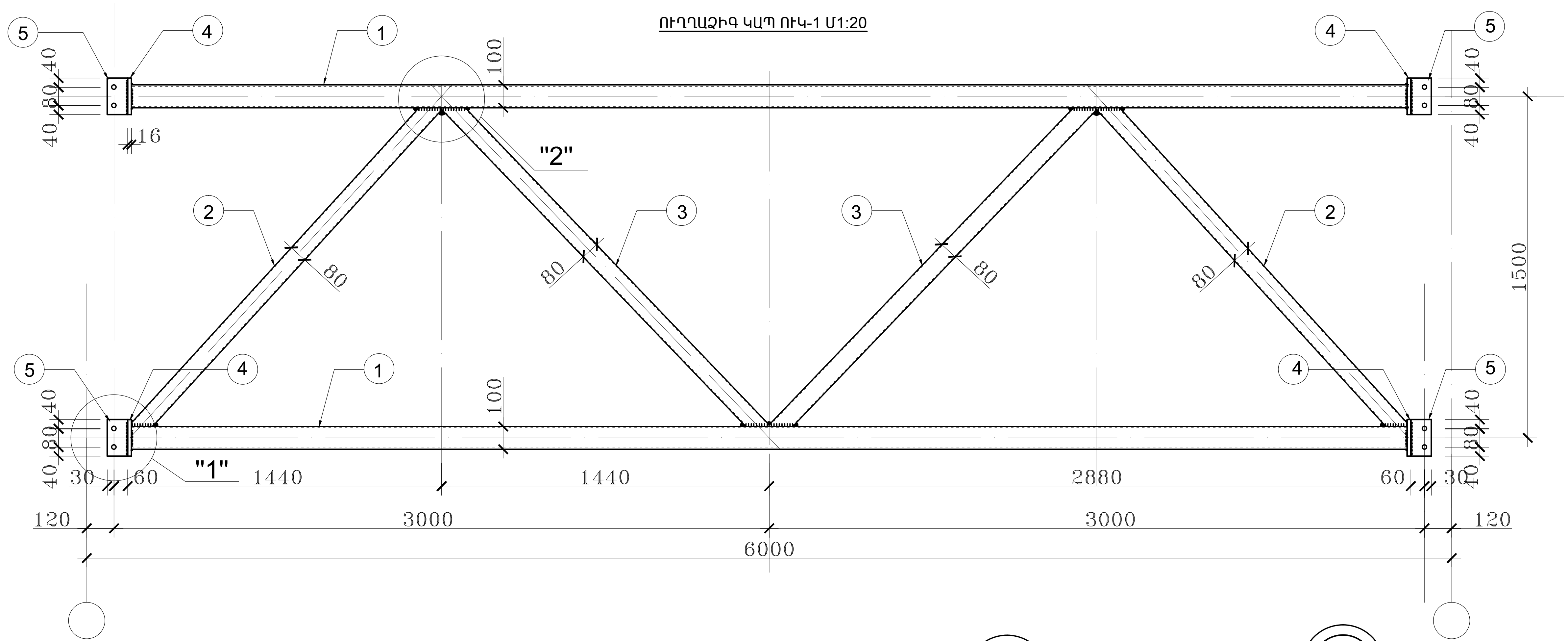

ՄԵՏԱՂԻ ՄԱՍՆԱԳԻՐ ՄԵԿ ՄԱՐԿԱՅԻ ՀԱՄԱՐ

ԱՆՎԱՆՈՒՄ	ԴԻՐՔ	ՊՐՈՖԻԼ ՄՄ.	ԵՐԿԱՐՈՒԹ. ՄՄ.	ՔԱՆԱԿ ՀԱՏ	ՔԱՇ ԿԳ. ՄԵԿ ԷԼԵՄԵՆՏԻ	ԲՈԼՈՐ ԷԼԵՄ.	
1	2	3	4	5	6	7	8
-1 Æ 1:20 (1 È)	1	□ 100x100x6	5608	2	95.3	190.6	30245-2003
	2	□ 80x80x4	1955	2	18.1	36.2	
	3	□ 80x80x4	2008	2	18.52	37.04	
	5	-16x160	160	4	3.3	13.2	103-76
	6	-10x90	160	4	1.2	4.8	
ԸՆԴԱՄԵՆԸ						281.84	
ՋՈԴՎԱԾ ՄԵՏԱՂԻ ՔԱՇԸ -1.5%						4.23	
ԸՆԴՀԱՆՈՒՐ						286.1	

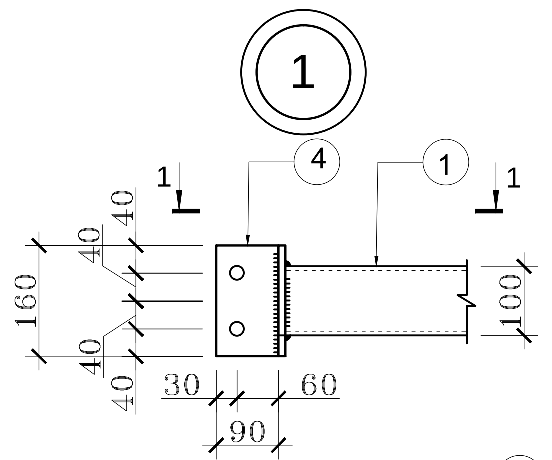

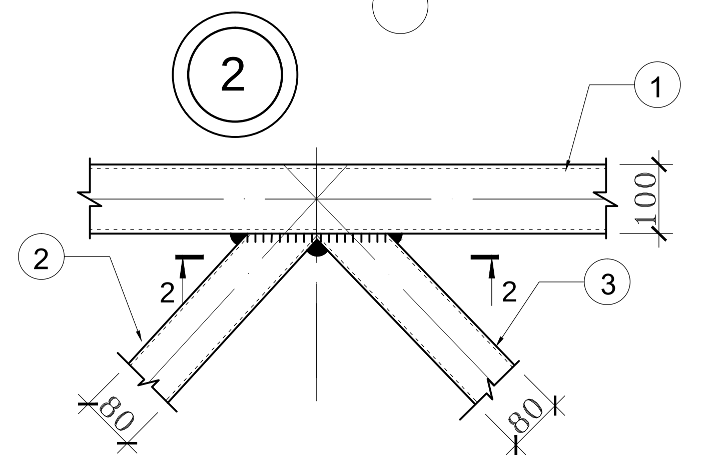

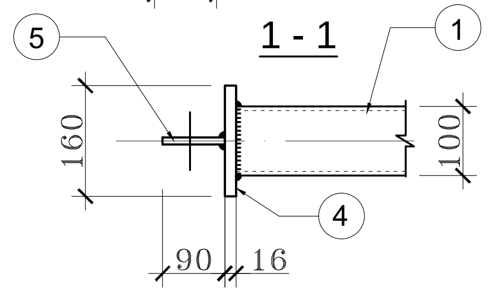

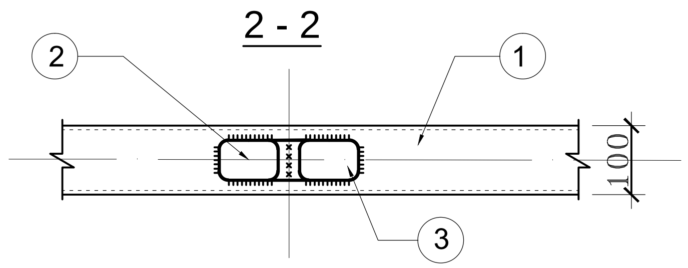

ԲՈԼՈՐ ՉՆՇՎԱԾ ԱՆՑՔԵՐԸ ԸՆԴՈՒՆԵԼ Ø 23 մմ M20 ՀԵՂՅՈՒՍՆԵՐԻ ՀԱՄԱՐ

ՏՆՕՐԵՆ	.		ԵՐԵՎԱՆԻ ԹԻՎ 153 ԴՊՐՈՑ			
ՆԳՃ	.					
È È	. È		È	ՓՈՒԼ	ԹԵՐԹ	ԹԵՐԹԵՐ
				ԱՆ	18	24
			ՈՒՂՂԱՁԻԳ ԿԱՊ ՈՒԿ-1 Մ1:20	ՄԱՌԱ ԵՎ ԴՈՒՍՏՐԵՐ» ՍՊԸ		